Supporti per molle a gas stelo 8 e 10mm

Componenti integranti delle molle a gas. Due le versioni per agevolare il montaggio:

P100

Materiale:
supporto in poliammide, perno in acciaio zincato.

Colore:
nero.

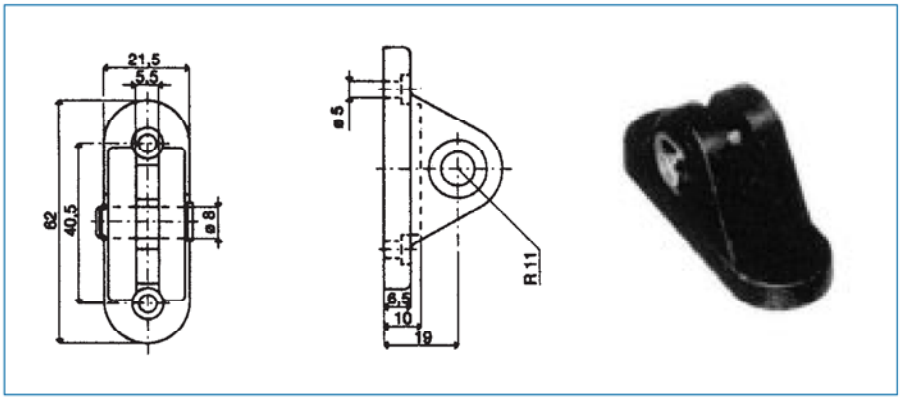

P101

Materiale:
supporto in poliammide, perno in acciaio zincato.

Colore:
nero.

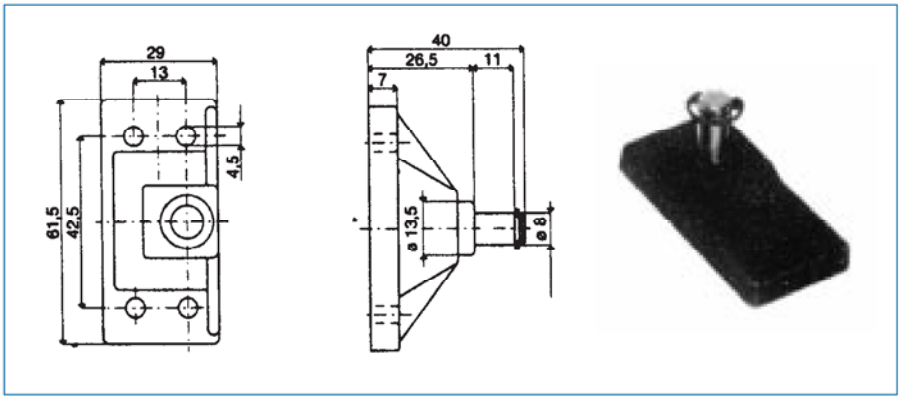

Forniture per l'industria gelmini s.r.l.
Parma - 0521.993844 Fax 0521.291688
Guidizzolo (MN) - 0376.847123 Fax 0376.840319
www.forniturегelmini.it